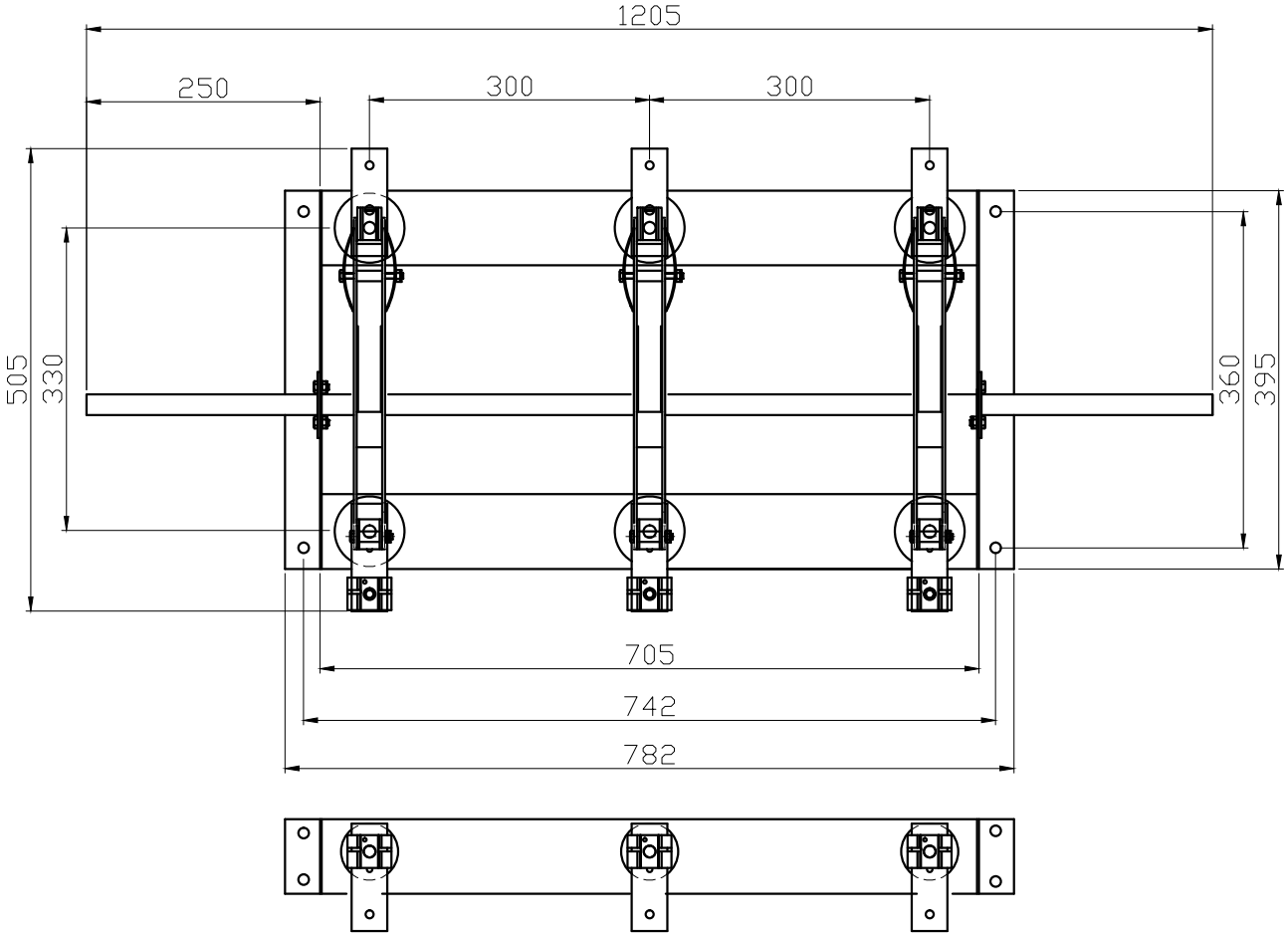

Abertura mínima:

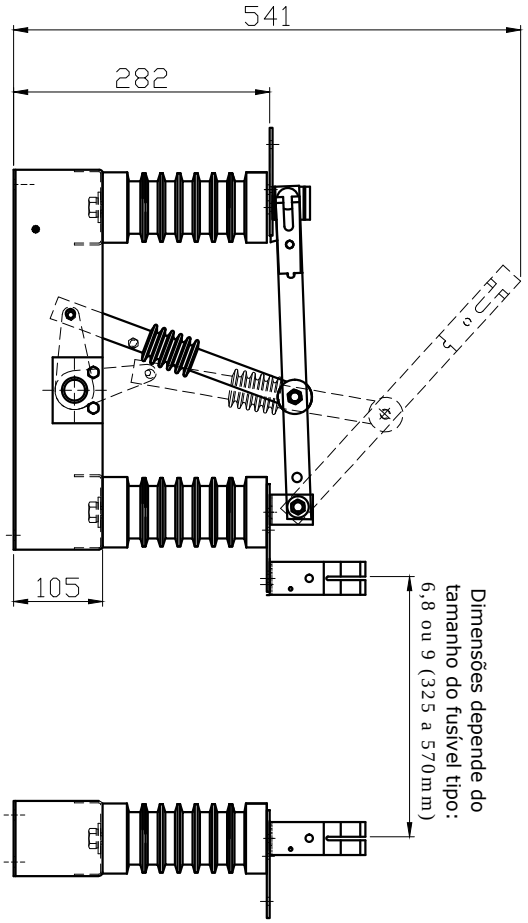

Tolerância das medidas: +/- 3,0 mm.

-	-	-
Quant. por chave	Tratamento superfícial	Material

SCHAK	Aprovado: Luciano de Avelar	
	Desenhado: Hugo Marlon	
Título: Chave Seccionadora de média tensão SFBH - s/carga e c/base - uso interno NBI 110 KV Classe de isolação: 15 / 17,5 KV Correntes: 400 / 630 / 800 / 1000 A	Revisão: 00	Data: 29/04/2019
	Desenho Nº: MT-075	Arquivo: MT-075.DWG
	Escala: 1:8	Folha: 01/01

Alteração: -

Este documento foi elaborado para atender as normas ABNT NBR ISO 14001:2004 e ABNT NBR ISO 9001:2008.

DOCUMENTO ANALISADO CRITICAMENTE E APROVADO QUANTO A ADEQUAÇÃO. | Aprovado Diretor Presid.: Luciano de Avelar