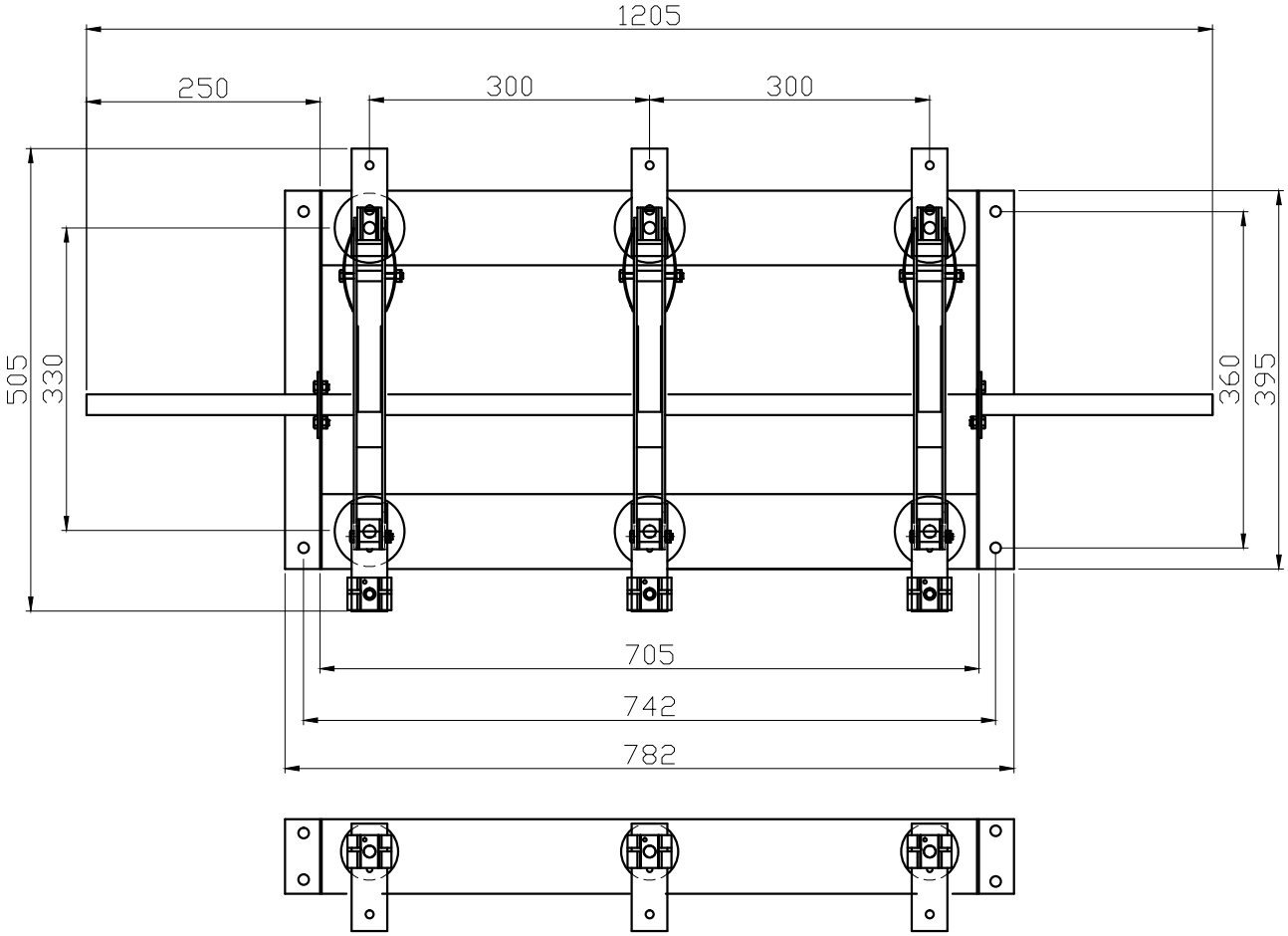

Abertura mínima:

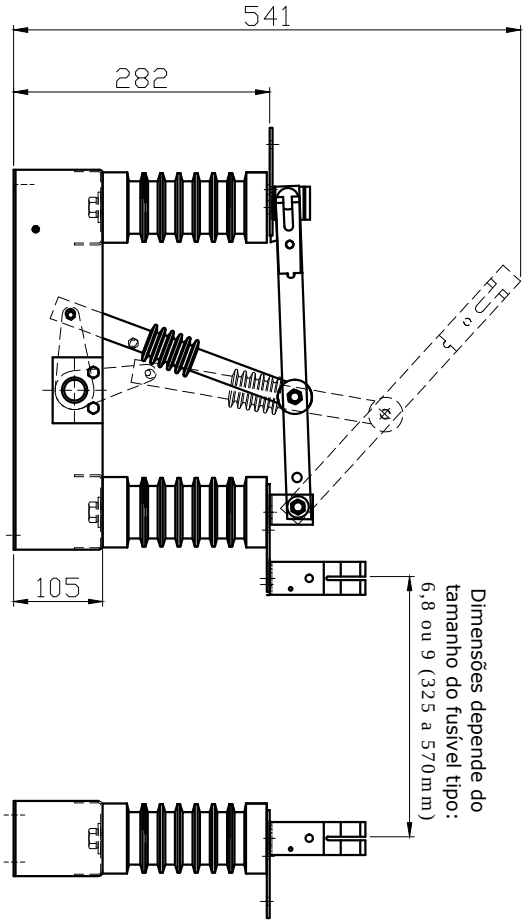

Tolerância das medidas: +/- 3,0 mm.

-	-	-
Quant. por chave	Tratamento superfícial	Material

SCHAK	Aprovado: Luciano de Avelar	
	Desenhado: Hugo Marlon	
Título: Chave Seccionadora de média tensão SFB - s/carga e c/base - uso interno NBI 110 KV Classe de isolação: 15 / 17,5 KV Correntes: 400 / 630 / 800 / 1000 / 1250 A	Revisão: 04	Data: 03/07/2018
	Desenho Nº: MT-046	Arquivo: MT-046.DWG
	Escala: 1:8	Folha: 01/01

Alteração: Alterado a espessura e largura do cobre de 1250A, e alterado a medida de contato a contato.

As alterações atuais foram para a melhoria do produto, sem afetar a qualidade dos mesmos já entregues.

DOCUMENTO ANALISADO CRITICAMENTE E APROVADO QUANTO A ADEQUAÇÃO. | Aprovado Diretor Presid.: Luciano de Avelar